GEKA®

NEUHEITEN 2024

GEKA® plus automatischer Schlauchaufroller EA15

ab sofort verfügbar

GEKA® plus automatischer Schlauchaufroller EA15

Vorteile / Nutzen: Robuste, langlebige und rostfreie **Edelstahlkonstruktion** mit **beidseitiger Aufhängung** der Haspel
Für Trinkwasser geeignet
Automatischer Rückzug des Schlauchs arretiert 2x pro Umdrehung
Mit individuell positionierbarem Schlauchstopper für verschiedene Schlauchgrößen (1/2“, 5/8“, 3/4“)
Schonende Schlauchführung verhindert, dass beim Aufrollen der Schlauch von der Haspel springt
Für Wand-, Boden- und Deckenmontage geeignet
Schlauchführung an der Achse in drei 45° Schritten verstellbar

Material: Gehäuse: aus robustem, langlebigen und rostfreien Edelstahl 1.4301, Schlauchführungsrollen, Zulaufrohr, Arretiermechanismus (Zahnscheibe, Einrastung, Feder, Sprengring), GEKA® plus Winkelarmatur: Edelstahl, Schlauchstopper: Gummi schwarz

Betriebsdruck bei +20 °C: max. 20 bar (schlauchabhängig)

Temperatureinsatzbereich: +4°C bis +60°C (schlauchabhängig)

Abmessungen LxBxH cm: 52 (inkl. Halterung) x 45 x 23,5

Besonderer Hinweis: Schlauchaufroller ist für 15 m 3/4“ Schläuche mit 25 mm oder 25 m 1/2“ Schläuche mit Außendurchmesser 17 mm ausgelegt
Schrauben und Dübel für Wandmontage sind nicht im Lieferumfang enthalten
Schwenkbare Wandhalterung Edelstahl 165° inkl. Verbindungsschrauben (42.9097.9) sowie verschiedene Zulaufschlauchausführungen als Zubehör separat erhältlich

Anschluss	Außengewinde
Außengewinde mm	26,44
Außengewinde	**G3/4**
Fassungsvermögen 1/2“-Schlauch ca. m	25
Fassungsvermögen 5/8“-Schlauch ca. m	24
Fassungsvermögen 3/4“-Schlauch ca. m	15
Gewicht ca. kg	14
VE Stück	1
Artikel Nr.	**42.9040.9**

Robuste Edelstahllkonstruktion

GEKA® plus Winkeldreharmatur und Rohr aus Edelstahl

Für Wand-, Boden- und Deckenmontage geeignet

GEKA® plus automatischer Schlauchaufroller EA15SK

ab sofort verfügbar

GEKA® plus automatischer Schlauchaufroller EA15SK

Vorteile / Nutzen: Robuste, langlebige und rostfreie **Edelstahlkonstruktion** mit **beidseitiger Aufhängung** der Haspel
Für Trinkwasser geeignet
Automatischer Rückzug des Schlauchs arretiert 2x pro Umdrehung
Mit individuell positionierbarem Schlauchstopper für verschiedene Schlauchgrößen (1/2“, 5/8“, 3/4“)
Schonende Schlauchführung verhindert, dass beim Aufrollen der Schlauch von der Haspel springt
Für Wand-, Boden- und Deckenmontage geeignet
Schlauchführung an der Achse in drei 45° Schritten verstellbar
Mit 12,5 m GEKA® plus Wasserschlauch WS500 3/4“, Wandstärke 3,1 mm, Betriebsdruck 11 bar, Made in Germany **+ 2 m Zulaufschlauch**

Material: Gehäuse: aus robustem, langlebigen und rostfreien Edelstahl 1.4301, Schlauchführungsrollen, Zulaufrohr, Arretiermechanismus (Zahnscheibe, Einrastung, Feder, Sprengring), GEKA® plus Winkelarmatur: Edelstahl, Schlauchstopper: Gummi schwarz

Betriebsdruck bei +20 °C: 11 bar

Temperatureinsatzbereich: +4°C bis +60°C (schlauchabhängig)

Abmessungen LxBxH cm: 52 (inkl. Halterung) x 45 x 23,5

Besonderer Hinweis: Schlauchaufroller ist für 15 m 3/4“ Schläuche mit 25 mm oder 25 m 1/2“ Schläuche mit Außendurchmesser 17 mm ausgelegt
Schrauben und Dübel für Wandmontage sind nicht im Lieferumfang enthalten
Schwenkbare Wandhalterung Edelstahl 165° inkl. Verbindungsschrauben (42.9097.9)

Anschluss	Außengewinde
Außengewinde mm	26,44
Außengewinde	**G3/4**
Fassungsvermögen 1/2“-Schlauch ca. m	25
Fassungsvermögen 5/8“-Schlauch ca. m	24
Fassungsvermögen 3/4“-Schlauch ca. m	15
Länge Schlauch ca m.	12,5
Gewicht ca. kg	18
VE Stück	1
Artikel Nr.	**42.9041.9**

Robuste Edelstahlkonstruktion

GEKA® plus Winkeldreharmatur mit vollem 3/4“ Wasserdurchfluss

Schrittweise Arretierung

Automatischer Rückzug des Schlauchs

Arretierung durch Zug am Ende des Schlauchs steuerbar

Schonende Schlauchführung

GEKA® plus automatischer Schlauchaufroller EA15GSK

ab sofort verfügbar

GEKA® plus automatischer Schlauchaufroller EA15GSK

Vorteile / Nutzen: Robuste, langlebige und rostfreie **Edelstahlkonstruktion** mit **beidseitiger Aufhängung** der Haspel
Für Trinkwasser geeignet
Automatischer Rückzug des Schlauchs arretiert 2x pro Umdrehung
Mit individuell positionierbarem Schlauchstopper für verschiedene Schlauchgrößen (1/2“, 5/8“, 3/4“)
Schonende Schlauchführung verhindert, dass beim Aufrollen der Schlauch von der Haspel springt
Für Wand-, Boden- und Deckenmontage geeignet
Schlauchführung an der Achse in drei 45° Schritten verstellbar
GEKA® plus Gummi Wasserschlauch 3/4“ aus EPDM, 5-lagig mit synthetischen Garnen, ID 19 mm, Wandstärke 4 mm, Betriebsdruck 20 bar, Made in Germany
+ 2 m Zulaufschlauch

Material: Gehäuse: aus robustem, langlebigen und rostfreien Edelstahl 1.4301, Schlauchführungsrollen, Zulaufrohr, Arretiermechanismus (Zahnscheibe, Einrastung, Feder, Sprengring), GEKA® plus Winkelarmatur: Edelstahl, Schlauchstopper: Gummi schwarz

Betriebsdruck bei +20 °C: 20 bar

Temperatureinsatzbereich: +4°C bis +60°C (schlauchabhängig)

Abmessungen LxBxH cm: 52 (inkl. Halterung) x 45 x 23,5

Besonderer Hinweis: Schlauchaufroller ist für 15 m 3/4“ Schläuche mit 25 mm oder 25 m 1/2“ Schläuche mit Außendurchmesser 17 mm ausgelegt
Schrauben und Dübel für Wandmontage sind nicht im Lieferumfang enthalten
Schwenkbare Wandhalterung Edelstahl 165° inkl. Verbindungsschrauben (42.9097.9)

Anschluss	Außengewinde
Außengewinde mm	26,44
Außengewinde	**G3/4**
Fassungsvermögen 1/2“-Schlauch ca. m	25
Fassungsvermögen 5/8“-Schlauch ca. m	24
Fassungsvermögen 3/4“-Schlauch ca. m	15
Länge Schlauch ca m.	11
Gewicht ca. kg	20
VE Stück	1
Artikel Nr.	**42.9042.9**

Robuste Edelstahlkonstruktion

GEKA® plus Winkeldreharmatur mit vollem 3/4“ Wasserdurchfluss

Schrittweise Arretierung

Automatischer Rückzug des Schlauchs

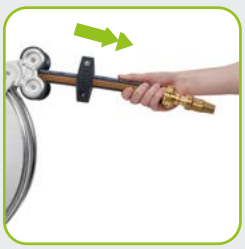

Arretierung durch Zug am Ende des Schlauchs steuerbar

Schonende Schlauchführung

Bestellung: per Fax: +49 7191 34 52 - 100 per E-Mail: info@geka.de

GEKA® plus automatischer Schlauchaufroller EA15KSK

ab März verfügbar

GEKA® plus automatischer Schlauchaufroller EA15KSK

Vorteile / Nutzen: ..... Robuste, langlebige und rostfreie **Edelstahlkonstruktion** mit **beidseitiger Aufhängung** der Haspel
Für Trinkwasser geeignet
Automatischer Rückzug des Schlauchs arretiert 2x pro Umdrehung
Mit individuell positionierbarem Schlauchstopper für verschiedene Schlauchgrößen (1/2“, 5/8“, 3/4“)
Schonende Schlauchführung verhindert, dass beim Aufrollen der Schlauch von der Haspel springt
Für Wand-, Boden- und Deckenmontage geeignet
Schlauchführung an der Achse in drei 45° Schritten verstellbar
Mit trinkwasserzertifiziertem 20 m Rehau Rauaqua Schlauch 1/2“, GEKA® plus Edelstahl Schnellkupplungen + 2 m Zulaufschlauch, 42.9044.9 zusätzlich mit GEKA® plus Profi-Reinigungspistole (23.1891.8)

Material: ..... Gehäuse: aus robustem, langlebigen und rostfreien Edelstahl 1.4301, Schlauchführungsrollen, Zulaufrohr, Arretiermechanismus (Zahnscheibe, Einrastung, Feder, Sprengring), GEKA® plus Winkelarmatur: Edelstahl, Schlauchstopper: Gummi schwarz

Betriebsdruck bei +20 °C: ..... 20 bar

Temperatureinsatzbereich: ..... +4°C bis +60°C (schlauchabhängig)

Abmessungen LxBxH cm: ..... 52 (inkl. Halterung) x 45 x 23,5

Besonderer Hinweis: ..... Schlauchaufroller ist für 15 m 3/4“ Schläuche mit 25 mm oder 25 m 1/2“ Schläuche mit Außendurchmesser 17 mm ausgelegt
Schrauben und Dübel für Wandmontage sind nicht im Lieferumfang enthalten
Schwenkbare Wandhalterung Edelstahl 165° inkl. Verbindungsschrauben (42.9097.9)

42.9043.9

42.9044.9

Anschluss	Außengewinde	Außengewinde
Außengewinde mm	26,44	26,44
Außengewinde	**G3/4**	**G3/4**
Fassungsvermögen 1/2“-Schlauch ca. m	25	25
Fassungsvermögen 5/8“-Schlauch ca. m	24	24
Fassungsvermögen 3/4“-Schlauch ca. m	15	15
Länge Schlauch ca m.	20	20
Gewicht ca. kg	17	18
VE Stück	1	1
Artikel Nr.	**42.9043.9**	**42.9044.9**

Robuste Edelstahlkonstruktion

GEKA® plus Winkeldreharmatur mit vollem 3/4“ Wasserdurchfluss

Schrittweise Arretierung

Automatischer Rückzug des Schlauchs

Arretierung durch Zug am Ende des Schlauchs steuerbar

Schonende Schlauchführung

GEKA® plus automatischer Schlauchaufroller EA15 Zubehör

ab sofort verfügbar

Wandhalterung für EA15, EA15SK, EA15GSK und EA15KSK

Vorteil / Nutzen: ..... Schwenkbare Wandhalterung Edelstahl 165° inkl. Verbindungsschrauben (42.9097.9)
Kompatibel mit den automatischen Schlauchaufrollern EA15 (42.9040.9), EA15SK (42.9041.9), EA15GSK (42.9042.9) und EA15KSK (42.9043.9 und 42.9044.9)

Material: ..... Edelstahl

Schwenkwinkel Grad	165°
Gewicht ca. kg	2,6
VE Stück	1
Artikel Nr.	**42.9097.9**

Zulaufschläuche EA15SK, EA15GSK und EA15KSK

ab sofort verfügbar

Schlauchanschluss Set SK	
Schlauchgröße Zoll	3/4“
Schlauch ID mm	19
Schlauch AD mm	24,8
Wandstärke mm	3,1
Länge ca. m	2
Betriebsdruck bei +20 °C bar	11
Berstdruck bei +20 °C bar	35
VE Stück	1
Artikel Nr.	**42.9080.9**

ab sofort verfügbar

Schlauchanschluss Set GSK	
Schlauchgröße Zoll	3/4“
Schlauch ID mm	19
Schlauch AD mm	27
Wandstärke mm	4
Länge ca. m	2
Betriebsdruck bei +20 °C bar	20
Berstdruck bei +20 °C bar	60
VE Stück	1
Artikel Nr.	**42.9081.9**

ab März verfügbar

Schlauchanschluss Set KSK	
Schlauchgröße Zoll	1/2“
Schlauch ID mm	12,8
Schlauch AD mm	18,8
Wandstärke mm	3
Länge ca. m	2
Betriebsdruck bei +20 °C bar	20
Berstdruck bei +20 °C bar	30
VE Stück	1
Artikel Nr.	**42.9082.9**

GEKA® plus Regentonnen-Set Design

ab Februar verfügbar

GEKA® plus Regentonnen-Set Design 3/4“

Vorteil / Nutzen: ..... **Zur Montage an Regentonnen**;
Ideal für den Einsatz in Gärten, auf Terrassen, auf Balkonen, für anspruchsvolle designorientierte Kunden

Material: ..... Design Wasserhahn und Regentonnen-Anschluß: Messing verchromt; Gewindeband: Teflon

Lieferumfang: ..... 1 x Regentonnen Anschluss verchromt, Design-Wasserhahn ¾“ mit Tülle, 1 x Dichtbandrolle

Verpackung	Einzelprodukt im PE-Beutel mit Euroloch, VE mit Blisterleiste
für Lochdurchmesser mm	34 - 37
Regentonnen-Anschluss Außengewinde mm	33,25
Regentonnen-Anschluss Außengewinde	**G1**
Regentonnen-Anschluss Innengewinde mm	24,66
Regentonnen-Anschluss Innengewinde	G3/4
Außengewinde am Einlauf mm	26,44
Außengewinde am Einlauf	G3/4
Außengewinde am Auslauf mm	33,25
Außengewinde am Auslauf	G1
Nennweite (NW) mm	19
Nenngröße	3/4“
VE Stück	6
Artikel Nr.	**46.8126.8**

GEKA® Schlauchboxen

ab sofort verfügbar

GEKA® Automatische Wandschlauchbox K25

Vorteile / Nutzen: ..... **Automatisches Aufrollen** und bequemes Abrollen des Schlauchs ohne zu verknoten; Schlauch **stufenlos arretierbar**;
Kontrollierter und **sicherer Schlauch-Einzug** dank Slow Retract
Werkzeuglos verstellbarer Schlauchstopper
Robuste Wandhalterung aus Kunststoff: 180° schwenkbar;
Inkl. Montageset (4x Dübel, 4x Schrauben und 4x Unterlegscheiben aus Edelstahl)
Nachtropfstopp für **Zulaufschlauch** dank **praktischer Aufsteckmöglichkeit**;
Leicht von der Wandhalterung **abnehmbar**
Kein ungewolltes Hin- und Herschwingen der Schlauchbox **dank Position Plus**
Wasserschlauch **phthalatfrei**
Fertig montiert und **sofort einsatzbereit;**
Inklusive hochwertigen, robusten **Stecksystemkomponenten** und **Spritzdüse** aus verchromtem Messing

Betriebsdruck bei +20 °C: ..... 8 bar

Temperatureinsatzbereich: ..... +4 °C bis +45 °C

Abmessungen LxBxH cm: ..... 62 x 26 x 43 (inkl Wandhalterung)

Lieferumfang: ..... GEKA® plus Spritzdüse; GEKA® plus Schlauchstück 1/2'';
GEKA® plus Schlauchstück 1/2'' mit Wasserstopp; GEKA® plus Hahnstecker G3/4,
25 m Schlauch + 2 m Zulaufschlauch

Schlauchgröße	**1/2"**
Schlauch ID mm	12,5
Länge Schlauch ca. m	25
Länge ca. m Zulaufschlauch:	2
VE Stück	1
Artikel Nr.	**42.8721.9**

Automatisches Aufrollen

Stufenlose Arretierung

Robuste Wandhalterung

Zulaufschlauch 2 m

Werkzeuglose Verstellung Schlauchstopper

Inkl. robustem Stecksystem aus Metall

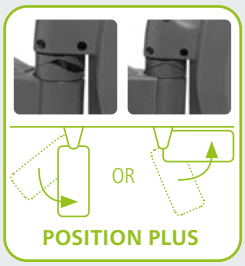

Reduziert ungewolltes Hin- und Herschwingen

Aufsteck-möglichkeit für Zulaufschlauch

Schwenkbar 180°

GEKA® plus Multibrause 5S

ab sofort verfügbar

GEKA® plus Multibrause 5S

Vorteil / Nutzen: ..... Hochwertige robuste Multibrause mit 5 verschiedenen Sprühbildern
Robust und **langlebig** durch **hochwertige Metallkomponenten innen und außen** und GEKA® plus Gerätestecker aus verchromtem Messing
Dauerarretierung mit **Einhandbedienung** für eine bequeme und permanente Bewässerung
Individuelle Einstellung der Wasserdurchflussmenge durch Regulierventil, Ideal für **Links- und Rechtshänder**, da von beiden Seiten bedienbar
Einfache und **intuitive Einstellung** der Sprühbilder dank Positionsindikator und Piktogrammen. Bestätigung der eingestellten Position durch Einrastfunktion
Ermüdungsfreies Arbeiten durch **ergonomisches** Design
Angenehme Haptik und **Rutschfestigkeit** durch **Softgrip Weichkomponente** an Hebel und Griff
Einfache Reinigung der Platine und des Ventils durch **Clean + Repair***: Werkzeugloser Zugang zu Platine und Ventilsatz zur Wartung und Reinigung

Anwendung:..... Brause: Ideal zum Bewässern von Pflanzflächen und Pflanzgefäßen
Brause schmal: besonders geeignet für die Bewässerung von schmalen Beeten und Pflanzgefäßen
Sprühnebel: Der feine Sprühnebel eignet sich besonders gut für die Bewässerung zarter und empfindlicher Setzlinge
Vollstrahl: Ideal zum Befüllen von Gefäßen oder für Reinigungsaufgaben
Flachstrahl: der horizontale Flachstrahl ist ideal zur Bewässerung von Hecken, aber auch für Reinigungsaufgaben

Material: ..... Metallkomponenten: Brausenkopf und Korpus aus Aluminium, Platine aus Edelstahl, GEKA® plus Gerätestecker und Ventileinsatz aus verchromtem Messing
Kunststoffkomponenten: Sonstige Komponenten, Hebel und Griff zusätzlich mit TPE (Soft Grip) umspritzt

weitere Informationen

Verpackung	Auf Karte	EAN-Fähnchen
VE Stück	5	5
Artikel Nr.	**46.1000.8**	**46.1000.9**

Brause schmal	Sprüh-nebel	Voll-strahl	Flach-strahl	Brause
●	●	●	●	●

Inside + outside metal

Mengenregulierung

Arretierung

Softgrip

Clean + Repair*

* Ersatzteile erhältlich

Bestellung: per Fax: +49 7191 34 52 - 100 per E-Mail: info@geka.de

GEKA® plus Multibrause 3S

ab sofort verfügbar

GEKA® plus Multibrause 3S

Vorteil / Nutzen: ..... hochwertige robuste Multibrause mit 3 verschiedenen Sprühbildern
Robust und **langlebig** durch **hochwertige Metallkomponenten** und GEKA® plus Gerätestecker aus verchromtem Messing
Dauerarretierung mit **Einhandbedienung** für eine bequeme und permanente Bewässerung
Individuelle Einstellung der Wasserdurchflussmenge durch Regulierventil, Ideal für **Links- und Rechtshänder**, da von beiden Seiten bedienbar
Einfache und **intuitive Einstellung** der Sprühbilder dank Positionsindikator und Piktogrammen. Bestätigung der eingestellten Position durch Einrastfunktion
Ermüdungsfreies Arbeiten durch **ergonomisches** Design
Angenehme Haptik und **Rutschfestigkeit** durch **Softgrip Weichkomponente** an Hebel und Griff
Einfache Reinigung der Platine und des Ventils durch **Clean + Repair***: Werkzeugloser Zugang zu Platine und Ventilsatz zur Wartung und Reinigung

Anwendung: ..... Brause: Ideal zum Bewässern von Pflanzflächen und Pflanzgefäßen
Vollstrahl: Ideal zum Befüllen von Gefäßen oder für Reinigungsaufgaben
Flachstrahl: der horizontale Flachstrahl ist ideal zur Bewässerung von Hecken, aber auch für Reinigungsaufgaben

Material: ..... Metallkomponenten: Brausenkopf und Korpus aus Aluminium, Platine aus Edelstahl, GEKA® plus Gerätestecker und Ventileinsatz aus verchromtem Messing
Kunststoffkomponenten: Sonstige Komponenten, Hebel und Griff zusätzlich mit TPE (Soft Grip) umspritzt

Verpackung	Auf Karte	EAN-Fähnchen
VE Stück	5	5
Artikel Nr.	**46.1002.8**	**46.1002.9**

weitere Informationen

Voll-strahl	Flach-strahl	Brause
●	●	●

Inside + outside metal

Mengenregulierung

Arretierung

Softgrip

Clean + Repair*

* Ersatzteile erhältlich

GEKA® plus Bewässerungsbrause 1S

ab sofort verfügbar

GEKA® plus Bewässerungsbrause 1S

Vorteil / Nutzen: ..... Hochwertige robuste Bewässerungsbrause
Robust und **langlebig** durch **hochwertige Metallkomponenten** und GEKA® plus Gerätestecker aus verchromtem Messing
Dauerarretierung mit **Einhandbedienung** für eine bequeme und permanente Bewässerung
Individuelle Einstellung der Wasserdurchflussmenge durch Regulierventil, ideal für **Links- und Rechtshänder**, da von beiden Seiten bedienbar
Ermüdungsfreies Arbeiten durch **ergonomisches** Design
Angenehme Haptik und **Rutschfestigkeit** durch **Softgrip Weichkomponente** an Hebel und Griff
Einfache Reinigung der Platine und des Ventils durch **Clean & Repair**: Werkzeugloser Zugang zu Platine und Ventilsatz zur Wartung und Reinigung

Anwendung: ..... Brause: Ideal zum Bewässern von Pflanzflächen und Pflanzgefäßen

Material: ..... Metallkomponenten: Brausenkopf und Korpus aus Aluminium, Platine aus Edelstahl, GEKA® plus Gerätestecker und Ventileinsatz aus verchromtem Messing
Kunststoffkomponenten: Sonstige Komponenten, Hebel und Griff zusätzlich mit TPE (Soft Grip) umspritzt

weitere Informationen

Verpackung	Auf Karte	EAN-Fähnchen
VE Stück	5	5
Artikel Nr.	**46.1004.8**	**46.1004.9**

Inside + outside metal

Mengenregulierung

Arretierung

Softgrip

Clean + Repair*

* Ersatzteile erhältlich

Ersatzteile

ab Mai verfügbar

Ersatzteile für GEKA® plus Bewässerungsbrausen

Für Art.-Nr.	**46.1000.8, 46.1000.9, 46.1002.8, 46.1002.9, 46.1004.8, 46.1004.9**

Artikel Nr.	**Bezeichnung**
46.1020.8	GEKA plus Dichtring-Set

Artikel Nr.	**Bezeichnung**
46.1021.9	GEKA plus Ventilsatz

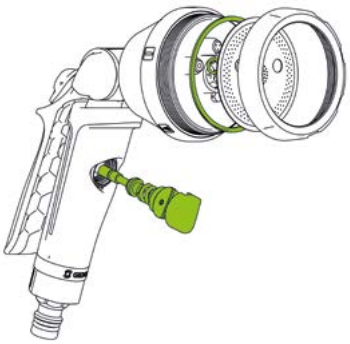

GEKA® plus Design Wasserhahn

ab Februar verfügbar

GEKA® plus Design-Wasserhahn

Vorteil / Nutzen: ..... Design-Wasserhahn mit GEKA® plus Hahnstecker
Maximale Flexibilität durch Außengewinde G3/4: einsetzbar mit Hahnstecker (Lieferumfang), Tülle oder Klauenkupplung
Optimierter Wasserdurchfluss
Kombinierbar mit allen gängigen Stecksystemen und Schlauchtypen
Langlebig und einfach zu bedienen

Anwendungsbereich: ..... Für Garten, Haus, Werkstatt etc.

Außengewinde am Einlauf mm	20,95
Außengewinde am Einlauf	**G1/2**
Außengewinde am Auslauf mm	26,44
Außengewinde am Auslauf	**G3/4**
Verpackung	Auf Karte
VE Stück	5
Umkarton Stück	30
Artikel Nr.	**46.8125.8**

GEKA® plus Wasserschläuche

ab sofort verfügbar

GEKA® plus Wasserschläuche WS400

Vorteil / Nutzen: ..... 5-lagiger Schlauchaufbau, Materialien höchster Qualität
Zusätzliche Beschichtung zum Schutz vor Beschädigungen und für hervorragenden Gleiteigenschaften
Robust und langlebig
Sehr druckfest und formstabil
Kein Verdrehen und Verdrillen, kein Abknicken dank **Anti Twist Technologie (ATT)**
Sehr hohe Flexibilität und Temperaturbeständigkeit
Algenfrei, witterungs- und UV-beständig
Phthalat-, PAK-frei
REACh und RoHS konform
20 Jahre Garantie*

Material: ..... Seele: hochwertiges, graues PVC,
1. Zwischenschicht: Anti Algen Schutzschicht schwarz, PVC
2. Zwischenschicht: Stützschicht grau, PVC
Mittelschicht: ATT (Anti Torsion Technology) Gewebeeinlage doppelt
Außenlage: hochwertiges, transparentes PVC

Temperatureinsatzbereich: ..... ca. -20 °C bis +60 °C

Farbe: ..... Transparent grau mit matter Oberfläche, mit anthrazitfarbenem Band und 2 grünen Streifen

Anwendungsbereich: ..... Intensiver Einsatz, hohe Beanspruchung, Gärtnereien, GaLa Bau, anspruchsvolle Gartenbesitzer etc.

Verpackung: ..... Mit Karton-Displayscheibe und EAN-Code

Schlauchgröße Zoll	1/2"	1/2"	1/2"	5/8"	5/8"
Schlauch ID mm	13	13	13	15	15
Schlauch AD mm	17	17	17	20	20
Wandstärke mm	2,4	2,4	2,4	2,6	2,6
Länge ca. m	10	25	50	25	50
Betriebsdruck bei +20 °C bar	16	16	16	13	13
Berstdruck bei +20 °C bar	50	50	50	39	39
VE Stück	1	1	1	1	1
Artikel Nr.	**13.0218.9**	**13.0210.9**	**13.0211.9**	**13.0212.9**	**13.0213.9**

Schlauchgröße Zoll	3/4"	3/4"	1"	1"
Schlauch ID mm	19	19	25	25
Schlauch AD mm	24,2	24,2	32	32
Wandstärke mm	2,8	2,8	3,6	3,6
Länge ca. m	25	50	25	50
Betriebsdruck bei +20 °C bar	11	11	9	9
Berstdruck bei +20 °C bar	33	33	27	27
VE Stück	1	1	1	1
Artikel Nr.	**13.0214.9**	**13.0215.9**	**13.0216.9**	**13.0217.9**

*weitere Informationen zu den Garantiebedingungen:http://www.geka.de/garantie

KARASTO Armaturenfabrik Oehler GmbH
Manfred-von-Ardenne-Allee 27
D-71522 Backnang

+49 7191 34 52 - 0
+49 7191 34 52 - 100
info@geka.de
www.geka.de

Die Marke GEKA® ist ein eingetragenes Warenzeichen der Firma KARASTO Armaturenfabrik Oehler GmbH, Deutschland.

© 01/2024 GEKA® Art.-Nr. 99.1211