GEKA®

NOUVEAUTÉS 2024

Dévidoir mural automatique GEKA® plus EA15

Déjà disponible

Dévidoir mural automatique GEKA® plus EA15

Avantages / bénéfices : ..... Construction robuste, durable et inoxydable en **acier inoxydable**, avec **suspension** du dévidoir des **deux côtés**
Approprié pour de l'eau potable
Le retrait automatique du tuyau se bloque 2x par rotation
Avec arrêt de tuyau positionnable individuellement pour différentes tailles de tuyau (1/2", 5/8", 3/4")
Le guidage en douceur du tuyau évite que celui-ci ne saute du dévidoir lors de l'enroulement
Approprié pour un montage mural, au sol ou au plafond
Guidage du tuyau sur l'axe réglable en trois étapes de 45°

Matériau : ..... Boîtier : acier inoxydable robuste et durable 1.4301, Galets de guidage du tuyau, tube d'alimentation, mécanisme de blocage (rondelle dentée, encliquetage, ressort, jonc d'arrêt), Raccord coudé GEKA® plus : acier inoxydable, Arrêt de tuyau : caoutchouc noir

Pression de service : ..... 20 bar max (en fonction du tuyau)

Plage de température d'utilisation :..... Entre +4°C et +60°C (en fonction du tuyau)

Dimensions LxlxH cm : ..... 52 (support inclus) x 45 x 23,5

Remarque particulière : ..... Ce dévidoir mural est pour 15 m de tuyau de 3/4" avec 25 mm ou pour 25 m de tuyau de 1/2" avec 17 mm de diamètre extérieur
Vis et chevilles pour le montage mural non comprises dans la livraison
Support mural pivotant en acier inoxydable 165° avec vis d'assemblage (42.9097.9) et différents modèles de tuyaux d'alimentation disponibles séparément en tant qu'accessoires

Raccord	Filetage mâle
Filetage mâle en mm	26,44
Filetage mâle	**G3/4**
Capacité pour tuyau de 1/2" env. m	25
Capacité pour tuyau de 5/8" env. m	24
Capacité pour tuyau de 3/4" env. m	15
Poids env. kg	14
Pièces en UE	1
Référence	**42.9040.9**

Construction robuste en acier inoxydable

Raccord coudé GEKA® plus et tube en acier inoxydable

Approprié pour un montage mural, au sol ou au plafond

Commandes: par Fax: +49 7191 34 52 - 100 par e-Mail: info@geka.de

Dévidoir mural automatique GEKA® plus EA15SK

Déjà disponible

Dévidoir mural automatique GEKA® plus EA15SK

Avantages / bénéfices : ..... Construction robuste, durable et inoxydable en **acier inoxydable**, avec **suspension** du dévidoir des **deux côtés**
Approprié pour de l'eau potable
Le retrait automatique du tuyau se bloque 2x par rotation
Avec arrêt de tuyau positionnable individuellement pour différentes tailles de tuyau (1/2", 5/8", 3/4")
Le guidage en douceur du tuyau évite que celui-ci ne saute du dévidoir lors de l'enroulement
Approprié pour un montage mural, au sol ou au plafond
Guidage du tuyau sur l'axe réglable en trois étapes de 45°
Avec 12,5 m de tuyau d'arrosage GEKA® plus WS500 3/4", Épaisseur de paroi 3,1 mm, Pression de service 11 bar, fabriqué en Allemagne **+ 2 m de tuyau d'alimentation**

Matériau : ..... Boîtier : acier inoxydable robuste et durable 1.4301, Galets de guidage du tuyau, tube d'alimentation, mécanisme de blocage (rondelle dentée, encliquetage, ressort, jonc d'arrêt), Raccord coudé GEKA® plus : acier inoxydable, Arrêt de tuyau : caoutchouc noir

Pression de service : ..... 11 bar

Plage de température d'utilisation :..... Entre +4°C et +60°C (en fonction du tuyau)

Dimensions LxlxH cm : ..... 52 (support inclus) x 45 x 23,5

Remarque particulière : ..... Ce dévidoir mural est pour 15 m de tuyau de 3/4" avec 25 mm ou pour 25 m de tuyau de 1/2" avec 17 mm de diamètre extérieur
Vis et chevilles pour le montage mural non comprises dans la livraison
Support mural pivotant en acier inoxydable 165° avec vis d'assemblage (42.9097.9)

Raccord	Filetage mâle
Filetage mâle en mm	26,44
Filetage mâle	**G3/4**
Capacité pour tuyau de 1/2" env. m	25
Capacité pour tuyau de 5/8" env. m	24
Capacité pour tuyau de 3/4" env. m	15
Longueur approx. tuyau m	12,5
Poids env. kg	18
Pièces en UE	1
Référence	**42.9041.9**

Construction robuste en acier inoxydable

Raccord coudé GEKA® plus et tube en acier inoxydable

Blocage graduel

Enroulement automatique du tuyau

Blocage contrôlable en tirant sur l'extrémité du tuyau

Guidage du tuyau en douceur

Dévidoir mural automatique GEKA® plus EA15GSK

Déjà disponible

Dévidoir mural automatique GEKA® plus EA15GSK

Avantages / bénéfices : ..... Construction robuste, durable et inoxydable en **acier inoxydable**, avec **suspension** du dévidoir des **deux côtés**
Suspension du dévidoir
Approprié pour de l'eau potable
Le retrait automatique du tuyau se bloque 2x par rotation
Avec arrêt de tuyau positionnable individuellement pour différentes tailles de tuyau (1/2", 5/8", 3/4")
Le guidage en douceur du tuyau évite que celui-ci ne saute du dévidoir lors de l'enroulement
Approprié pour un montage mural, au sol ou au plafond
Guidage du tuyau sur l'axe réglable en trois étapes de 45°
Tuyau d'arrosage GEKA® plus en caoutchouc 3/4" en EPDM, 5 couches de fils synthétiques, DI 19 mm, épaisseur de paroi 4 mm, pression de service 20 bar, fabriqué en Allemagne **+ 2 m de tuyau d'alimentation**

Matériau : ..... Boîtier : acier inoxydable robuste et durable 1.4301, Galets de guidage du tuyau, tube d'alimentation, mécanisme de blocage (rondelle dentée, encliquetage, ressort, jonc d'arrêt), Raccord coudé GEKA® plus : acier inoxydable, Arrêt de tuyau : caoutchouc noir

Pression de service : ..... 20 bar

Plage de température d'utilisation :..... Entre +4°C et +60°C (en fonction du tuyau)

Dimensions LxlxH cm : ..... 52 (support inclus) x 45 x 23,5

Remarque particulière : ..... Ce dévidoir mural est pour 15 m de tuyau de 3/4" avec 25 mm ou pour 25 m de tuyau de 1/2" avec 17 mm de diamètre extérieur
Vis et chevilles pour le montage mural non comprises dans la livraison
Support mural pivotant en acier inoxydable 165° avec vis d'assemblage (42.9097.9)

Raccord	Filetage mâle
Filetage mâle en mm	26,44
Filetage mâle	**G3/4**
Capacité pour tuyau de 1/2" env. m	25
Capacité pour tuyau de 5/8" env. m	24
Capacité pour tuyau de 3/4" env. m	15
Longueur approx.tuyau m	11
Poids env. kg	20
Pièces en UE	1
Référence	**42.9042.9**

Construction robuste en acier inoxydable

Raccord coudé GEKA® plus et tube en acier inoxydable

Blocage graduel

Enroulement automatique du tuyau

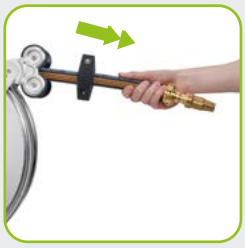

Blocage contrôlable en tirant sur l'extrémité du tuyau

Guidage du tuyau en douceur

Commandes: par Fax: +49 7191 34 52 - 100 par e-Mail: info@geka.de

Dévidoir mural automatique GEKA® plus EA15KSK

disponible à partir de mars

Dévidoir mural automatique GEKA® plus EA15KSK

Avantages / bénéfices : ..... Construction robuste, durable et inoxydable en **acier inoxydable**, avec **suspension** du dévidoir des **deux côtés**
Suspension du dévidoir
Approprié pour de l'eau potable
Le retrait automatique du tuyau se bloque 2x par rotation
Avec arrêt de tuyau positionnable individuellement pour différentes tailles de tuyau (1/2", 5/8", 3/4")
Le guidage en douceur du tuyau évite que celui-ci ne saute du dévidoir lors de l'enroulement
Approprié pour un montage mural, au sol ou au plafond
Guidage du tuyau sur l'axe réglable en trois étapes de 45°
Avec 20 m de tuyau 1/2" (13 mm) Rauaqua de Rehau certifié pour de l'eau potable, des raccords rapides GEKA® plus en acier inoxydable et 2 m de tuyau d'alimentation
42.9044.9 : en plus avec pistolet de nettoyage professionnel GEKA® plus (23.1891.8)

Matériau : ..... Boîtier : acier inoxydable robuste et durable 1.4301, Galets de guidage du tuyau, tube d'alimentation, mécanisme de blocage (rondelle dentée, encliquetage, ressort, jonc d'arrêt), Raccord coudé GEKA® plus : acier inoxydable, Arrêt de tuyau : caoutchouc noir

Pression de service : ..... 20 bar

Plage de température d'utilisation : ..... Entre +4°C et +60°C (en fonction du tuyau)

Dimensions LxlxH cm : ..... 52 (support inclus) x 45 x 23,5

Remarque particulière : ..... Ce dévidoir mural est pour 15 m de tuyau de 3/4" avec 25 mm ou pour 25 m de tuyau de 1/2" avec 17 mm de diamètre extérieur
Vis et chevilles pour le montage mural non comprises dans la livraison
Support mural pivotant en acier inoxydable 165° avec vis d'assemblage (42.9097.9)

42.9043.9

Raccord	Filetage mâle	Filetage mâle
Filetage mâle en mm	26,44	26,44
Filetage mâle	**G3/4**	**G3/4**
Capacité pour tuyau de 1/2" env. m	25	25
Capacité pour tuyau de 5/8" env. m	24	24
Capacité pour tuyau de 3/4" env. m	15	15
Longueur approx. tuyau m	20	20
Poids env. kg	17	18
Pièces en UE	1	1
Référence	**42.9043.9**	**42.9044.9**

42.9044.9

Construction robuste en acier inoxydable

Raccord coudé GEKA® plus et tube en acier inoxydable

Blocage graduel

Enroulement automatique du tuyau

Blocage contrôlable en tirant sur l'extrémité du tuyau

Guidage du tuyau en douceur

Accessoires pour dévidoirs muraux automatiques GEKA® plus EA15

Déjà disponible

Support mural pour EA15, EA15SK, EA15GSK et EA15KSK

Avantages / bénéfices : ..... Support mural pivotant en acier inoxydable 165° avec vis d'assemblage (42.9097.9)
Compatible avec les Dévidoirs muraux automatique EA15 (42.9040.9), EA15SK (42.9041.9), EA15GSK (42.9042.9) et EA15KSK (42.9043.9 et 42.9044.9)

Matériau : ..... Acier inoxydable

Angle de pivotement degrés	165°
Poids env. kg	2,6
Pièces en UE	1
Référence	**42.9097.9**

Tuyaux d'alimentation pour EA15SK, EA15GSK et EA15KSK

Déjà disponible

Set de tuyau d'alimentation SK	
Taille de tuyau pouce	3/4"
DI du tuyau en mm	19
Dia. ext. tuyau mm	24,8
Épaisseur de paroi mm	3,1
Longueur approx.m	2
Pression de service à +20 °C bar	11
Pression d'éclatement à +20 °C bar	35
Pièces en UE	1
Référence	**42.9080.9**

Déjà disponible

Set de tuyau d'alimentation GSK	
Taille de tuyau pouce	3/4"
DI du tuyau en mm	19
Dia. ext. tuyau mm	27
Épaisseur de paroi mm	4
Longueur approx.m	2
Pression de service à +20 °C bar	20
Pression d'éclatement à +20 °C bar	60
Pièces en UE	1
Référence	**42.9081.9**

disponible à partir de mars

Set de tuyau d'alimentation KSK	
Taille de tuyau pouce	1/2"
DI du tuyau en mm	12,8
Dia. ext. tuyau mm	18,8
Épaisseur de paroi mm	3
Longueur approx.m	2
Pression de service à +20 °C bar	20
Pression d'éclatement à +20 °C bar	30
Pièces en UE	1
Référence	**42.9082.9**

Kit GEKA® plus Design pour récupérateurs d'eau de pluie 3/4"

disponible à partir de février

Kit GEKA® plus Design pour récupérateurs d'eau de pluie 3/4"

Avantages / bénéfices : ..... **Pour le montage sur des récupérateurs d'eau de pluie;**
Idéal pour une utilisation dans des jardins, sur des terrasses, sur des balcons, pour les clients exigeants et orientés vers le design

Matériau : ..... Robinet d'eau design et raccord pour récupérateurs d'eau de pluie : laiton chromé ; bande taraudée : téflon

Volume de livraison ..... 1 x raccord pour récupérateurs d'eau de pluie chromé, robinet d'eau design „ ¾ „ avec douille, 1 x rouleau de bande d'étanchéité

Emballage	Produit individuel en sachet PE avec perforation euro, UdV sous blister
pour diamètre de trou en mm	34 - 37
Raccord pour récupérateur d'eau de pluie filetage mâle en mm	33,25
Raccord pour récupérateur d'eau de pluie filetage mâle	**G1**
Raccord pour récupérateur d'eau de pluie filetage femelle en mm	24,66
Raccord pour récupérateur d'eau de pluie filetage femelle	G3/4
Filetage mâle à l'entrée en mm	26,44
Filetage mâle à l'entrée	G3/4
Filetage mâle à la sortie en mm	33,25
Filetage mâle à la sortie	G1
Diamètre nominal (DN) en mm	19
Taille nominale	3/4"
Pièces en UE	6
Référence	**46.8126.8**

Dévidoirs muraux GEKA®

Déjà disponible

Dévidoir mural automatique GEKA® K25

Avantages / bénéfices : ..... **Enroulement automatique** et déroulement confortable du tuyau sans faire de nœuds ; **tuyau blocable en continu** ;
Rentrage du tuyau contrôlé et sûr grâce au Slow retract ;
Stoppeur de tuyau réglable **sans outil** ;
Fixation murale robuste en plastique : rotation de 180°
Kit de montage inclus (4 chevilles, 4 vis et 4 rondelles en acier inoxydable) ;
Avec stop-goutte pour le tuyau d'alimentation grâce à une possibilité d'enfichage pratique ;
Facilement détachable du support mural
Pas de mouvement de balancier involontaire de dévidoir mural **grâce à Position Plus**
Tuyau **sans phtalates**
Complètement monté et **prêt à l'emploi ;**
Avec système de raccords automatiques et **gicleur** robustes, de qualité supérieure ; en laiton chromé

Pression de service : ..... 8 bar

Plage de température d'utilisation :..... +4 °C à +45 °C

Dimensions LxlxH cm : ..... 62 x 26 x 43 (support inclus)

Volume de livraison ..... Gicleur léger GEKA® plus ; raccord à douille GEKA® plus 1/2'' ; raccord à douille GEKA® plus 1/2'' avec dispositif d'arrêt de l'eau ; raccord nez de robinet GEKA® plus G3/4, 25 m de tuyau + 2 m de tuyau d'alimentation

Taille de tuyau	**1/2"**
DI du tuyau en mm	12,5
Longueur approx. tuyau m	25
Longueur approx.m Tuyau d'alimentation	2
Pièces en UE	1
Référence	**42.8721.9**

Enroulement automatique du tuyau

Ajustement continu

Fixation robuste en métal

Tuyau d'alimentation : 2 m

réglable sans outils

incl. système de raccords automatiques

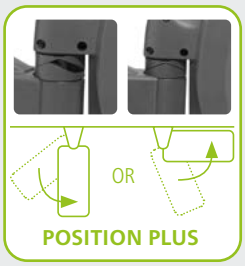

Réduit oscillation involontaire d'avant en arrière

Bouchon pour tuyau d'alimentation

Rotation 180°

Pistolet d'arrosage GEKA® plus multi 5S

Déjà disponible

Pistolet d'arrosage GEKA® plus multi 5S

Avantages / bénéfices : ..... Pistolet d'arrosage robuste de haute qualité avec 5 types de pulvérisation différents
Robuste et **durable** grâce à des **composants métalliques de haute qualité à l'intérieur et à l'extérieur** et au raccord à l'équipement GEKA® plus en laiton chromé
Blocage permanent avec **commande d'une seule main** pour un arrosage confortable et permanent
Réglage individuel du débit d'eau grâce à une vanne de réglage,
Idéal pour **les gauchers et les droitiers**, car utilisable des deux côtés
Réglage simple et **intuitif** des schémas de pulvérisation grâce à l'indicateur de position et aux pictogrammes. Confirmation de la position réglée par encliquetage
Travail **sans fatigue** grâce à un design **ergonomique**
Agréable au toucher et **antidérapant** grâce aux **composants souples Softgrip** sur le levier et la poignée
Nettoyage facile de la platine et de la valve grâce à **Clean + Repair*** :
Accès sans outil à la platine et au jeu de soupapes pour l'entretien et le nettoyage

Utilisation : ..... Douchette : idéale pour l'arrosage des surfaces de plantation et des bacs à plantes
Douchette étroite : particulièrement adaptée à l'arrosage de parterres et de bacs à plantes étroits
Pulvérisation : la fine pulvérisation est particulièrement adaptée à l'arrosage des semis délicats et sensibles.
Plein jet : idéal pour remplir des récipients ou pour des tâches de nettoyage
Jet plat : le jet plat horizontal est idéal pour l'arrosage des haies, mais aussi pour les tâches de nettoyage

Matériau : ..... Composants métalliques : pomme de douche et corps en aluminium, platine en acier inoxydable, raccord à l'équipement GEKA® plus et insert de vanne en laiton chromé
Composants en plastique : Autres composants, levier et poignée surmoulés en plus avec du TPE (Soft Grip)

autres Informations

Emballage	Sur carte	EAN-fanion
Pièces en UE	5	5
Référence	**46.1000.8**	**46.1000.9**

Douchette étroite	Pulvérisation	Plein jet	Jet plat	Douchette
●	●	●	●	●

Métal intérieur + extérieur

Réglage du volume

Dispositif d'arrêt

Softgrip

Clean + Repair*

* Pièces détachées disponibles

Pistolet d'arrosage GEKA® plus multi 3S

Déjà disponible

Pistolet d'arrosage GEKA® plus multi 3S

Avantages / bénéfices : ..... Pistolet d'arrosage robuste de haute qualité avec 3 types de pulvérisation différents
Robuste et **durable** grâce à des **composants métalliques de haute qualité à l'intérieur et à l'extérieur** et au raccord à l'équipement GEKA® plus en laiton chromé
Blocage permanent avec **commande d'une seule main** pour un arrosage confortable et permanent
Réglage individuel du débit d'eau grâce à une vanne de réglage,
Idéal pour **les gauchers et les droitiers**, car utilisable des deux côtés
Réglage simple et **intuitif** des schémas de pulvérisation grâce à l'indicateur de position et aux pictogrammes. Confirmation de la position réglée par encliquetage
Travail **sans fatigue** grâce à un design **ergonomique**
Agréable au toucher et **antidérapant** grâce aux **composants souples Softgrip** sur le levier et la poignée
Nettoyage facile de la platine et de la valve grâce à **Clean + Repair*** :
Accès sans outil à la platine et au jeu de soupapes pour l'entretien et le nettoyage

Utilisation : ..... Douchette : idéale pour l'arrosage des surfaces de plantation et des bacs à plantes
Plein jet : idéal pour remplir des récipients ou pour des tâches de nettoyage
Jet plat : le jet plat horizontal est idéal pour l'arrosage des haies, mais aussi pour les tâches de nettoyage

Matériau : ..... Composants métalliques : pomme de douche et corps en aluminium, platine en acier inoxydable, raccord à l'équipement GEKA® plus et insert de vanne en laiton chromé
Composants en plastique : Autres composants, levier et poignée surmoulés en plus avec du TPE (Soft Grip)

Emballage	Sur carte	EAN-fanion
Pièces en UE	5	5
Référence	**46.1002.8**	**46.1002.9**

autres Informations

Plein jet	Jet plat	Douch-ette
●	●	●

Métal intérieur + extérieur

Réglage du volume

Dispositif d'arrêt

Softgrip

Clean + Repair*

* Pièces détachées disponibles

Pistolet d'arrosage GEKA® plus 1S

Déjà disponible

Pistolet d'arrosage GEKA® plus 1S

Avantages / bénéfices : ..... Pistolet d'arrosage robuste de haute qualité
Robuste et **durable** grâce à des **composants métalliques de haute qualité à l'intérieur et à l'extérieur** et au raccord à l'équipement GEKA® plus en laiton chromé
Blocage permanent avec **commande d'une seule main** pour un arrosage confortable et permanent
Réglage individuel du débit d'eau grâce à une vanne de réglage,
Idéal pour **les gauchers et les droitiers**, car utilisable des deux côtés
Travail **sans fatigue** grâce à un design **ergonomique**
Agréable au toucher et **antidérapant** grâce aux **composants souples Softgrip** sur le levier et la poignée
Nettoyage facile de la platine et de la valve grâce à **Clean + Repair*** :
Accès sans outil à la platine et au jeu de soupapes pour l'entretien et le nettoyage

Utilisation : ..... Douchette : idéale pour l'arrosage des surfaces de plantation et des bacs à plantes

Matériau : ..... Composants métalliques : pomme de douche et corps en aluminium, platine en acier inoxydable, raccord à l'équipement GEKA® plus et insert de vanne en laiton chromé
Composants en plastique : Autres composants, levier et poignée surmoulés en plus avec du TPE (Soft Grip)

autres Informations

Emballage	Sur carte	EAN-fanion
Pièces en UE	5	5
Référence	**46.1004.8**	**46.1004.9**

Métal intérieur + extérieur

Réglage du volume

Dispositif d'arrêt

Softgrip

Clean + Repair*

* Pièces détachées disponibles

Pièces de rechange

disponible à partir de mai

Pièces de rechange pour Pistolets d'arrosages GEKA® plus

Pour réf.	**46.1000.8, 46.1000.9, 46.1002.8, 46.1002.9, 46.1004.8, 46.1004.9**

Référence	Désignation
46.1020.8	Bague d'étanchéité GEKA® plus

Référence	Désignation
46.1021.9	Jeu de vannes GEKA® plus

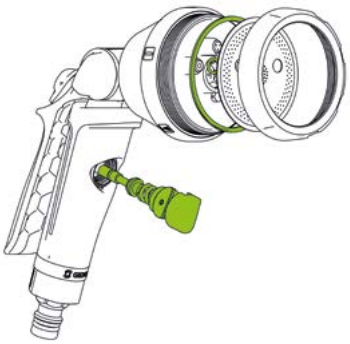

Robinet design GEKA® plus

disponible à partir de février

Robinet design GEKA® plus

Avantages / bénéfices : ..... Robinet design avec raccord nez de robinet GEKA® plus
Flexibilité maximale grâce au filetage extérieur G3/4 : utilisable avec un connecteur de robinet (inclus dans la livraison), raccord à douille ou raccord à griffes
Débit d'eau optimisé
Peut être combiné avec tous les systèmes de raccords automatiques et types de tuyaux courants
Durable et facile à utiliser

Domaine d'utilisation : ..... Pour le jardin, la maison, l'atelier, etc.

Filetage mâle à l'entrée en mm	20,95
Filetage mâle à l'entrée	**G1/2**
Filetage mâle à la sortie en mm	26,44
Filetage mâle à la sortie	**G3/4**
Emballage	Sur carte
Pièces en UE	5
Pces/carton	30
Référence	**46.8125.8**

Tuyaux d'arrosage GEKA®

Déjà disponible

Tuyaux d'arrosage GEKA® plus WS400

Avantages / bénéfices : ..... Structure du tuyau à 5 couches, matériaux de qualité supérieure
Revêtement supplémentaire pour la protection contre des dommages et
Excellentes propriétés de glisse
Robuste et durable
Très résistant à la pression et indéformable
Pas de torsion ni de vrillage, pas de pliage grâce à la technologie **ATT (Anti Twist Technologie)**
Très grande flexibilité et résistance thermique
Sans algues, résistant aux intempéries et aux UV
Sans phtalates ni HAP
Conforme REACh et RoHS
Garantie 20 ans*

Matériau : ..... Âme : PVC gris de qualité supérieure,
1ère couche intermédiaire : couche de protection anti-algues noire, PVC
2ème couche intermédiaire : couche de support grise, PVC
Couche médiane : double armature en tissu ATT (Anti Twist Technology)
Couche extérieure : PVC transparent de qualité supérieure

Plage de température d'utilisation : .. Env. -20 °C à +60 °C

Couleur: ..... Gris transparent avec surface mate, avec bande anthracite et 2 rayures vertes

Utilisation: ..... Usage intensif, forte sollicitation, jardineries, travaux de jardinage et d'aménagement paysager, propriétaires de jardins exigeants, etc.

Emballage: ..... Avec disque présentoir en carton et code EAN

Taille de tuyau en pouce	1/2"	1/2"	1/2"	5/8"	5/8"
DI du tuyau en mm	13	13	13	15	15
Dia. ext. tuyau mm	17	17	17	20	20
Épaisseur de paroi mm	2,4	2,4	2,4	2,6	2,6
Longueur approx.m	10	25	50	25	50
Pression de service à +20 °C bar	16	16	16	13	13
Pression d'éclatement à +20 °C bar	50	50	50	39	39
Pièces en UE	1	1	1	1	1
Référence	**13.0218.9**	**13.0210.9**	**13.0211.9**	**13.0212.9**	**13.0213.9**

Taille de tuyau en pouce	3/4"	3/4"	1"	1"
DI du tuyau en mm	19	19	25	25
Dia. ext. tuyau mm	24,2	24,2	32	32
Épaisseur de paroi mm	2,8	2,8	3,6	3,6
Longueur approx.m	25	50	25	50
Pression de service à +20 °C bar	11	11	9	9
Pression d'éclatement à +20 °C bar	33	33	27	27
Pièces en UE	1	1	1	1
Référence	**13.0214.9**	**13.0215.9**	**13.0216.9**	**13.0217.9**

*plus d'informations sur les conditions de garantie : http://www.geka.de/en/guarantee

KARASTO Armaturenfabrik Oehler GmbH
Manfred-von-Ardenne-Allee 27
71522 Backnang | Allemagne

+49 7191 34 52 - 0
+49 7191 34 52 - 100
info@geka.de
www.geka.de/fr

La Marque GEKA® est une marque déposée de la société KARASTO Armaturenfabrik Oehler GmbH, Allemagne

© 01/2024 GEKA® Art.-Nr. 99.1213